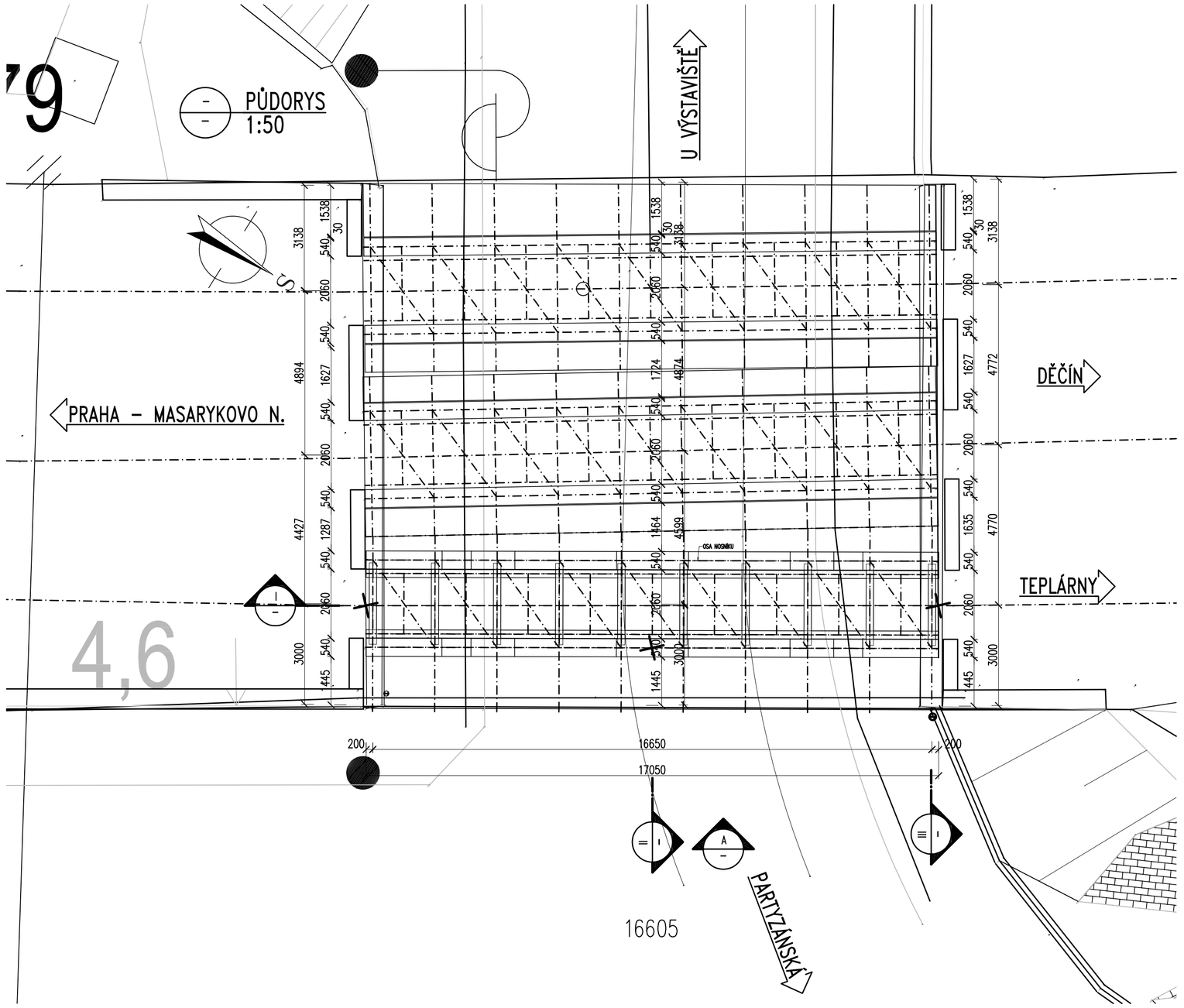

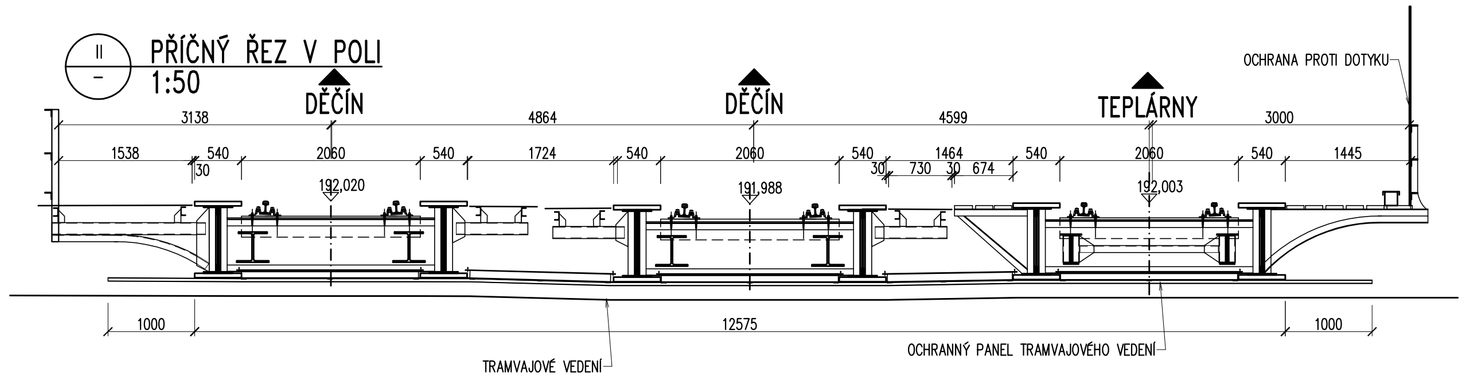

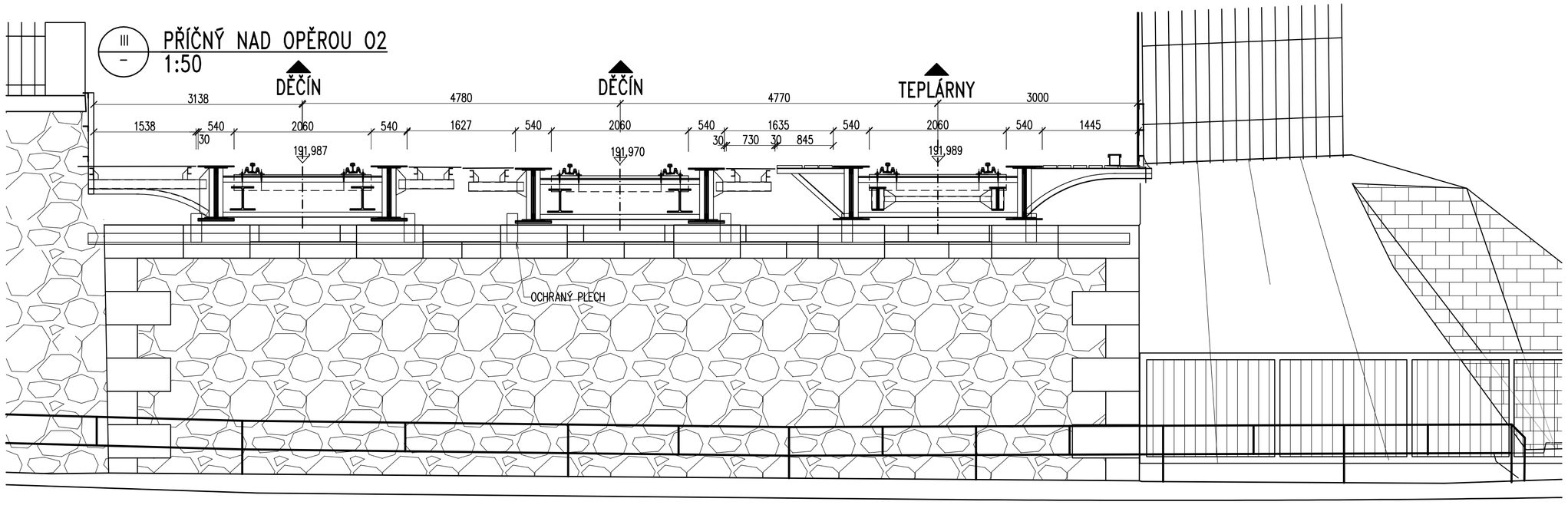

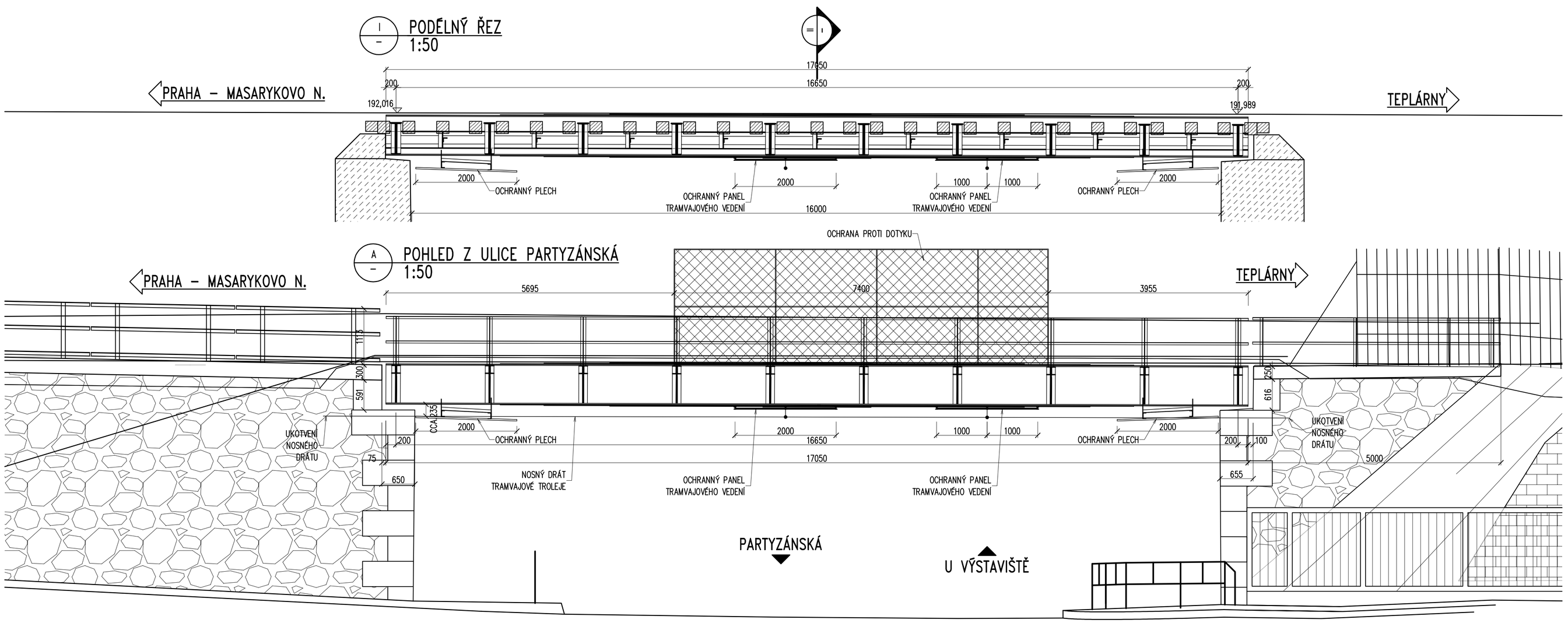

TÚ: 0801 Praha Masarykovo nádraží st.4 (m) – Děčín hl.n (včetně)
DÚ: B1 žst. Praha-Bubny

VÝŠKOVÝ SYSTÉM Bpv — SOUŘADNICOVÝ SYSTÉM S-JTSK

TOP CON SERVIS s.r.o.	Vedoucí projektu: ING. L. MAREK	Zodpovědný projektant: ING. I. HEINZ	Investor	SŽ s.o., OŘ PRAHA
			Místo stavby	HOLEŠOVICE
			Formát	8A4
	Vypracoval: ING. I. HEINZ	Kontroloval: ING. L. MAREK	Datum	09/2021
			Účel	DUSP+PDPS
			Měřítko	1:100, 1:50
TOP CON SERVIS s.r.o., Ke Stírce 1824/56, 182 00 Praha 8, tel/fax: 284 021 740, email:topcon@topcon.cz			Č.zakázky	19–21
OPRAVA MOSTU V KM 412,700 TR. PRAHA MASARYK.N. – DĚČÍN HL.N. SO 11-20-01 MOST V KM 412,700 D – DOKUMENTACE OBJEKTŮ			Číslo kopie	Číslo přílohy D.2.1.4-2-002

STARÝ STAV – PŘEHLEDNÝ VÝKRES